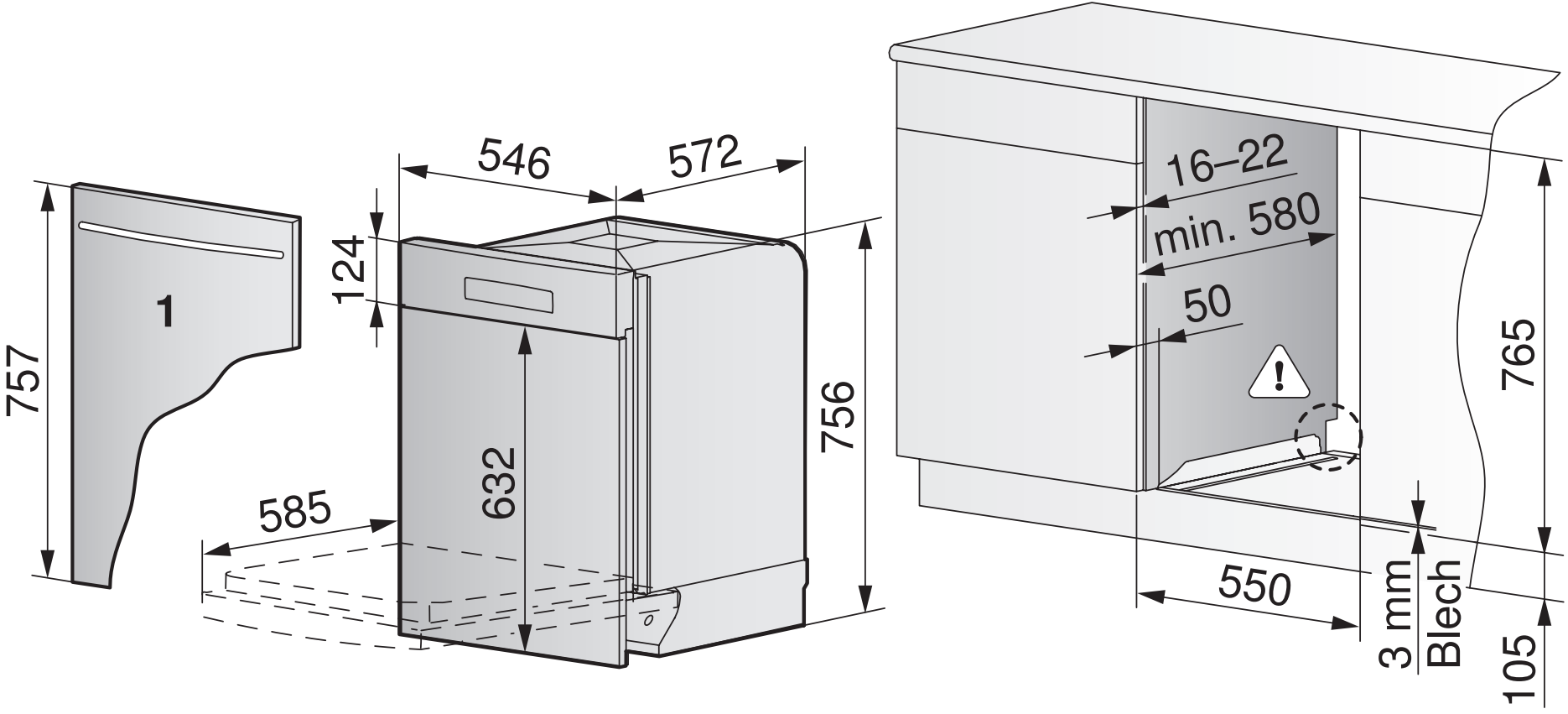
1
757
546
572
124
632
756
585
16–22
min. 580
50
765
550
3 mm
Blech
105